Cisal
TEL. (+39) 0322 918111
MAIL. cisal@cisal.it

Parte esterna monocomando vasca incasso VOGUE SINCRONIA_I40G8200

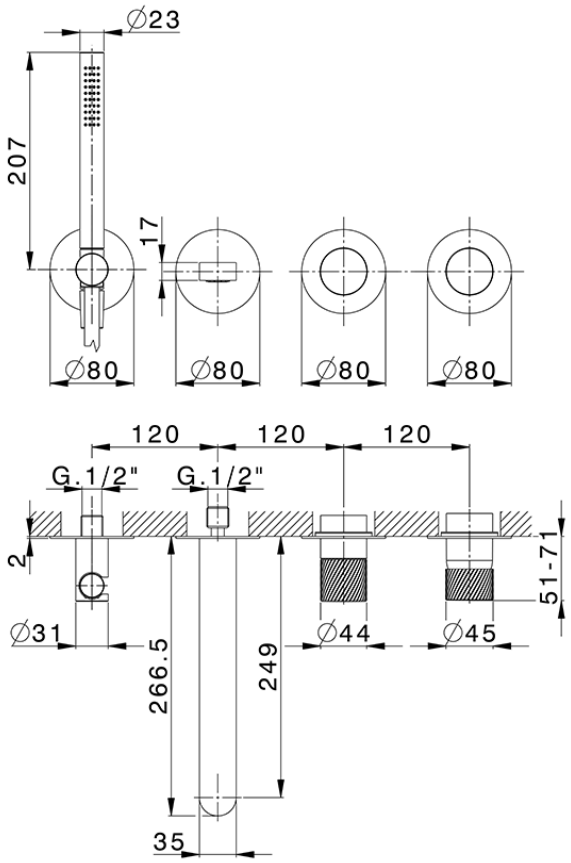

I40G8200 https://www.cisal.it/parte-esterna-monocomando-vasca-incasso-vogue-sincronia-i40g8200

2026-11-25

© 2021 Cisal. Via Pietro Durio 160 - 28010 - Alzo (NO) - Italia
Mail: cisal@cisal.it, Telefono: (+39) 0322 918111, P.Iva IT02422810032.