Cisal
TEL. (+39) 0322 918111
MAIL. cisal@cisal.it

Miscelatore monocomando lavabo EnergySave ALMA_A3000515

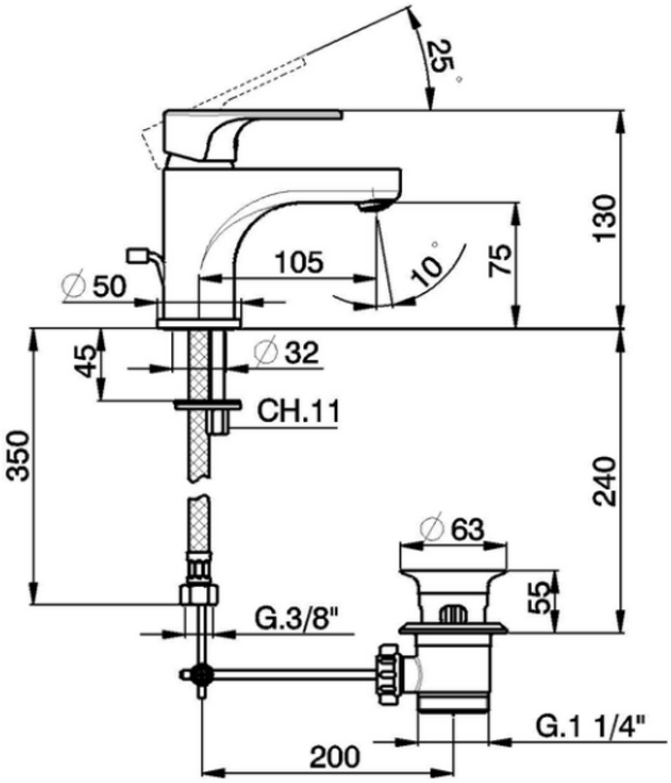

A3000515 https://www.cisal.it/miscelatore-monocomando-lavabo-energysave-alma-a3000515

2026-07-01

© 2021 Cisal. Via Pietro Durio 160 - 28010 - Alzo (NO) - Italia
Mail: cisal@cisal.it, Telefono: (+39) 0322 918111, P.Iva IT02422810032.