**Cisal**
TEL. (+39) 0322 918111
MAIL. cisal@cisal.it

# Bocca di erogazione COMPLEMENTI_ZA003251

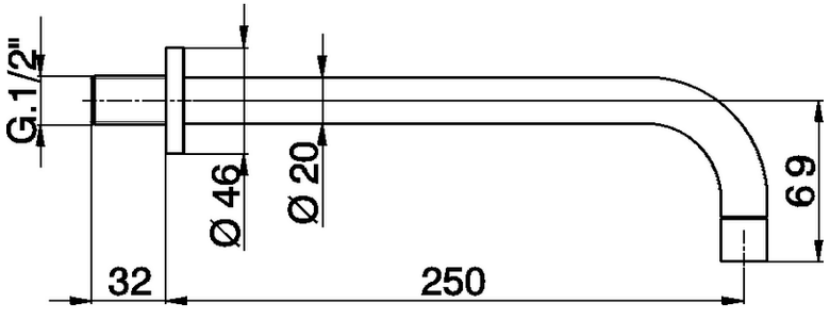


ZA003251

https://www.cisal.it/bocca-di-erogazione-complementi-za003251

2025-09-18

© 2021 Cisal. Via Pietro Durio 160 - 28010 - Alzo (NO) - Italia
Mail: cisal@cisal.it, Telefono: (+39) 0322 918111, P.Iva IT02422810032.