Cisal
TEL. (+39) 0322 918111
MAIL. cisal@cisal.it

Porta salviette doppio ACCESSORI BAGNO_SY090210



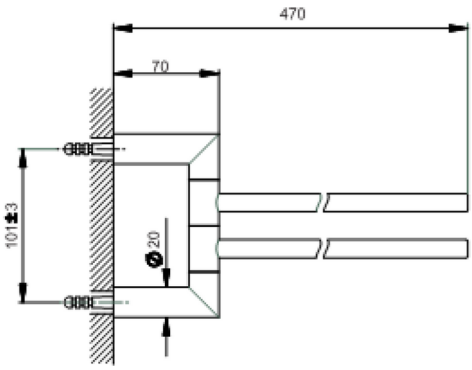

MODELLO **SY090210**

Porta salviette doppio,snodato

FINITURE DISPONIBILI

21	21 Cromo
2B	2B Nichel Lucido
2F	2F Nichel Spazzolato
2P	2P Oro Rosa
2Q	2Q Black Titanium
40	40 Nero Opaco
4Q	4Q Bianco Opaco

CARATTERISTICHE

© 2021 Cisal. Via Pietro Durio 160 - 28010 - Alzo (NO) - Italia
Mail: cisal@cisal.it, Telefono: (+39) 0322 918111, P.Iva IT02422810032.

Porta salviette doppio ACCESSORI BAGNO_SY090210

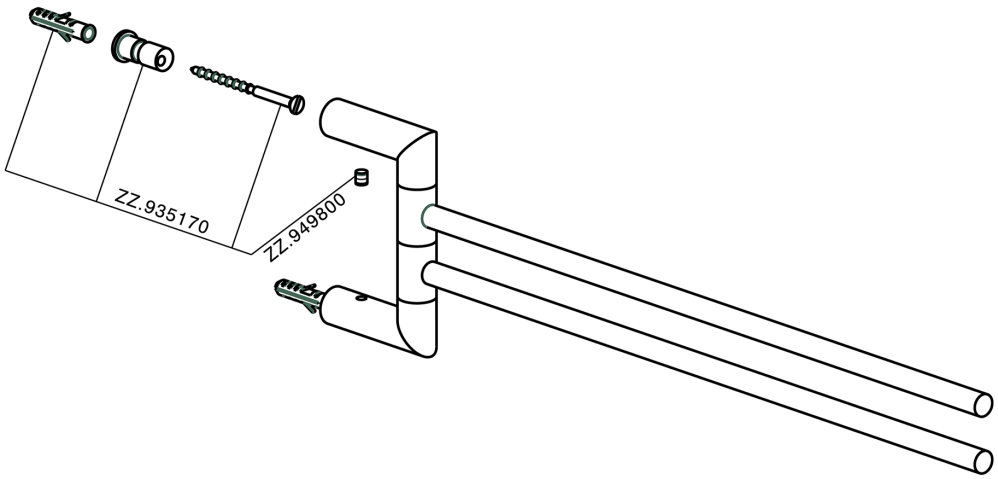

SY090210

https://www.cisal.it/porta-salviette-doppio-accessori-bagno-sy090210

2026-11-25

© 2021 Cisal. Via Pietro Durio 160 - 28010 - Alzo (NO) - Italia
Mail: cisal@cisal.it, Telefono: (+39) 0322 918111, P.Iva IT02422810032.