Cisal
TEL. (+39) 0322 918111
MAIL. cisal@cisal.it

Miscelatore lavabo GRACE_GL000520

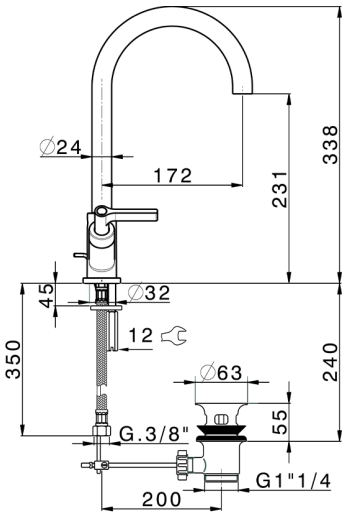

MODELLO **GL000520**

Miscelatore lavabo,con scarico automatico 1"1/4,flex inox G.3/8"

FINITURE DISPONIBILI

21 21 Cromo

2F 2F Nichel Spazzolato

2W 2W Oro Spazzolato

5H 5H Dark Brass Brushed

5L 5L Black Titanium Spazzolato

6T 6T Cromo/Nero Opaco

CARATTERISTICHE

2026-09-17

© 2021 Cisal. Via Pietro Durio 160 - 28010 - Alzo (NO) - Italia
Mail: cisal@cisal.it, Telefono: (+39) 0322 918111, P.Iva IT02422810032.