Cisal
TEL. (+39) 0322 918111
MAIL. cisal@cisal.it

Kit completo miscelatore termostatico doc. incasso WAVE_WA0KT010

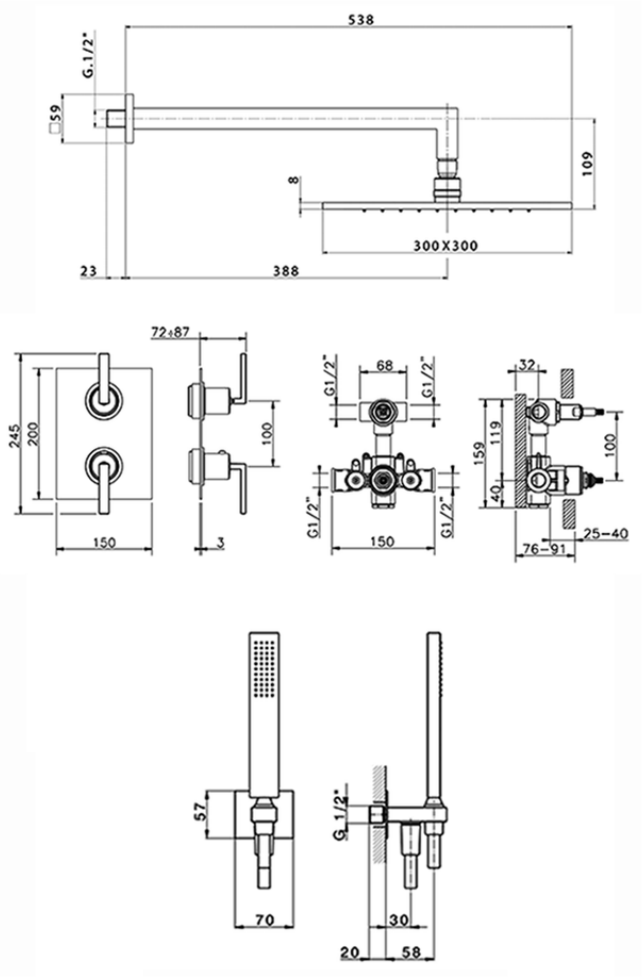

WA0KT010 https://www.cisal.it/kit-completo-miscelatore-termostatico-doc-incasso-wave-wa0kt010

2026-06-21

© 2021 Cisal. Via Pietro Durio 160 - 28010 - Alzo (NO) - Italia
Mail: cisal@cisal.it, Telefono: (+39) 0322 918111, P.Iva IT02422810032.