Cisal
TEL. (+39) 0322 918111
MAIL. cisal@cisal.it

Miscelatore monocomando lavabo GRACE_GC000510

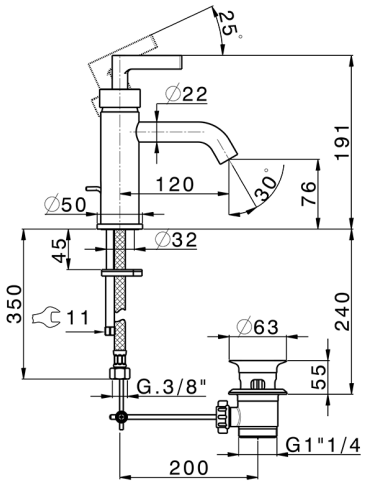

MODELLO **GC000510**

Miscelatore monocomando lavabo,con scarico automatico 1"1/4,flex inox G.3/8"

FINITURE DISPONIBILI

- **21** 21 Cromo
- **2F** 2F Nichel Spazzolato
- **2W** 2W Oro Spazzolato
- **5H** 5H Dark Brass Brushed
- **5L** 5L Black Titanium Spazzolato
- **6T** 6T Cromo/Nero Opaco

CARATTERISTICHE

Ricambio Cartuccia **ZZ99672000**

Cartuccia Monocomando 35 mm

EcoStop

Con il Dispositivo EcoStop l'apertura dell'acqua avviene con un punto duro al 50% circa della portata. Un fermo a metà apertura, da vincere con una leggera forza solo e soltanto quando ci sia una reale necessità di richiesta d'acqua alla massima portata. Ciò permette di consumare fino al 50% in meno di acqua.

2026-09-17

© 2021 Cisal. Via Pietro Durio 160 - 28010 - Alzo (NO) - Italia
Mail: cisal@cisal.it, Telefono: (+39) 0322 918111, P.Iva IT02422810032.