**Cisal**
TEL. (+39) 0322 918111
MAIL. cisal@cisal.it

# Completo Monocomando per One-Box ONE BOX_RA0BM010

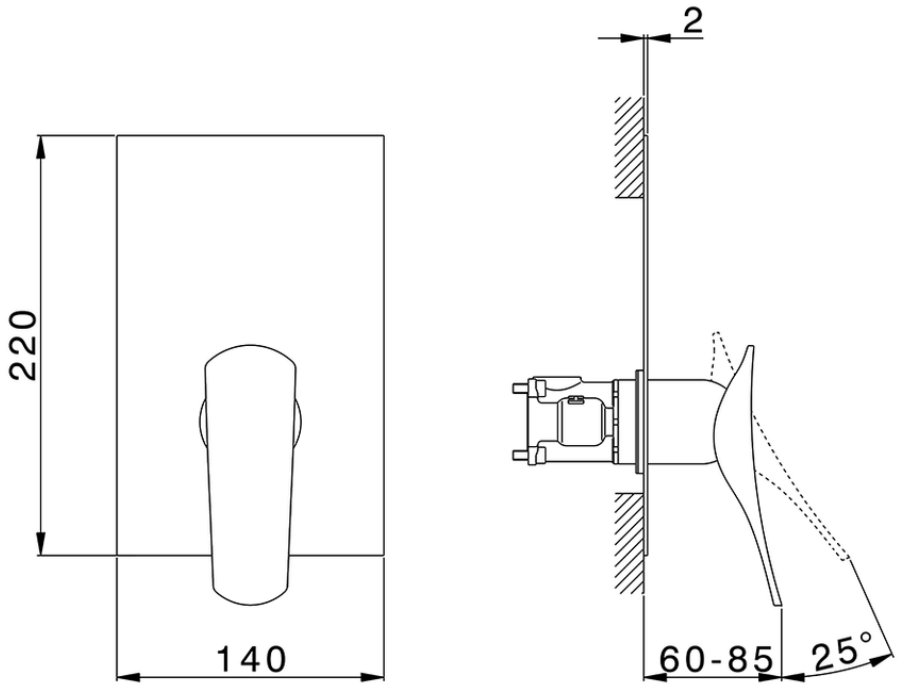


RA0BM010

https://www.cisal.it/completo-monocomando-per-one-box-one-box-ra0bm010

© 2021 Cisal. Via Pietro Durio 160 - 28010 - Alzo (NO) - Italia
Mail: cisal@cisal.it, Telefono: (+39) 0322 918111, P.Iva IT02422810032.

**Cisal**
TEL. (+39) 0322 918111
MAIL. cisal@cisal.it

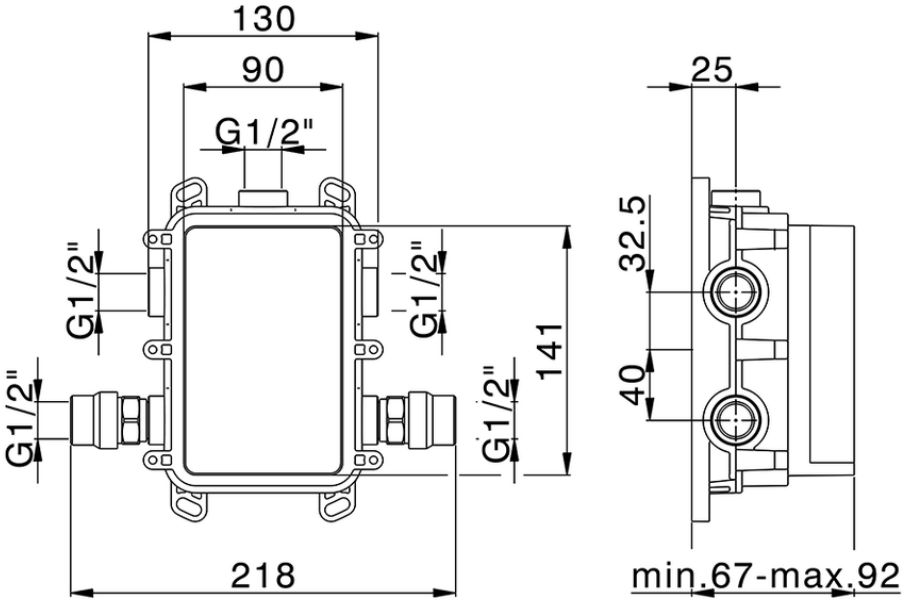


ZA00B031

https://www.cisal.it/one-box-universale-per-incasso-one-box-za00b031

© 2021 Cisal. Via Pietro Durio 160 - 28010 - Alzo (NO) - Italia
Mail: cisal@cisal.it, Telefono: (+39) 0322 918111, P.Iva IT02422810032.

**Cisal**
TEL. (+39) 0322 918111
MAIL. cisal@cisal.it

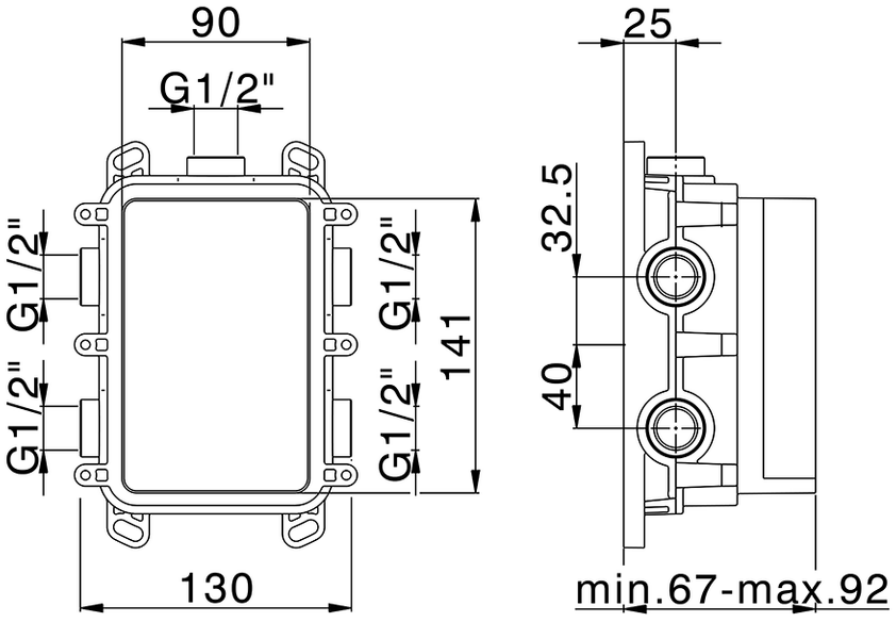


ZA00B030

https://www.cisal.it/one-box-universale-per-incasso-one-box-za00b030

2026-09-13

© 2021 Cisal. Via Pietro Durio 160 - 28010 - Alzo (NO) - Italia
Mail: cisal@cisal.it, Telefono: (+39) 0322 918111, P.Iva IT02422810032.