Cisal
TEL. (+39) 0322 918111
MAIL. cisal@cisal.it

Colonna doccia monocomando 2 funzioni COLONNE DOCCIA_C2004032

MODELLO **C2004032**

Colonna doccia monocomando 2 funzioni,deviastop 2 uscite,colonna telescopica,supporto doccetta scorrevole,doccetta monogetto minimalista in ABS D.26 mm,soffione tondo D.250 mm sp.2 mm in INOX,flessibile liscio SILVERFLEX 150 cm

FINITURE DISPONIBILI

21 21 Cromo

CARATTERISTICHE

Monocomando	**1**
Ricambio Cartuccia	**ZZ95409000**

Cartuccia Monocomando 35 mm

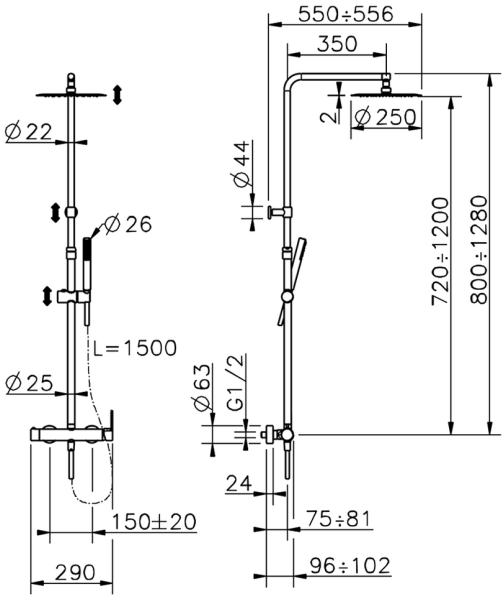

EcoStop

Con il Dispositivo EcoStop l'apertura dell'acqua avviene con un punto duro al 50% circa della portata. Un fermo a metà apertura, da vincere con una leggera forza solo e soltanto quando ci sia una reale necessità di richiesta d'acqua alla massima portata. Ciò permette di consumare fino al 50% in meno di acqua.

© 2021 Cisal. Via Pietro Durio 160 - 28010 - Alzo (NO) - Italia
Mail: cisal@cisal.it, Telefono: (+39) 0322 918111, P.Iva IT02422810032.

Cisal
TEL. (+39) 0322 918111
MAIL. cisal@cisal.it

Colonna doccia monocomando 2 funzioni COLONNE DOCCIA_C2004032

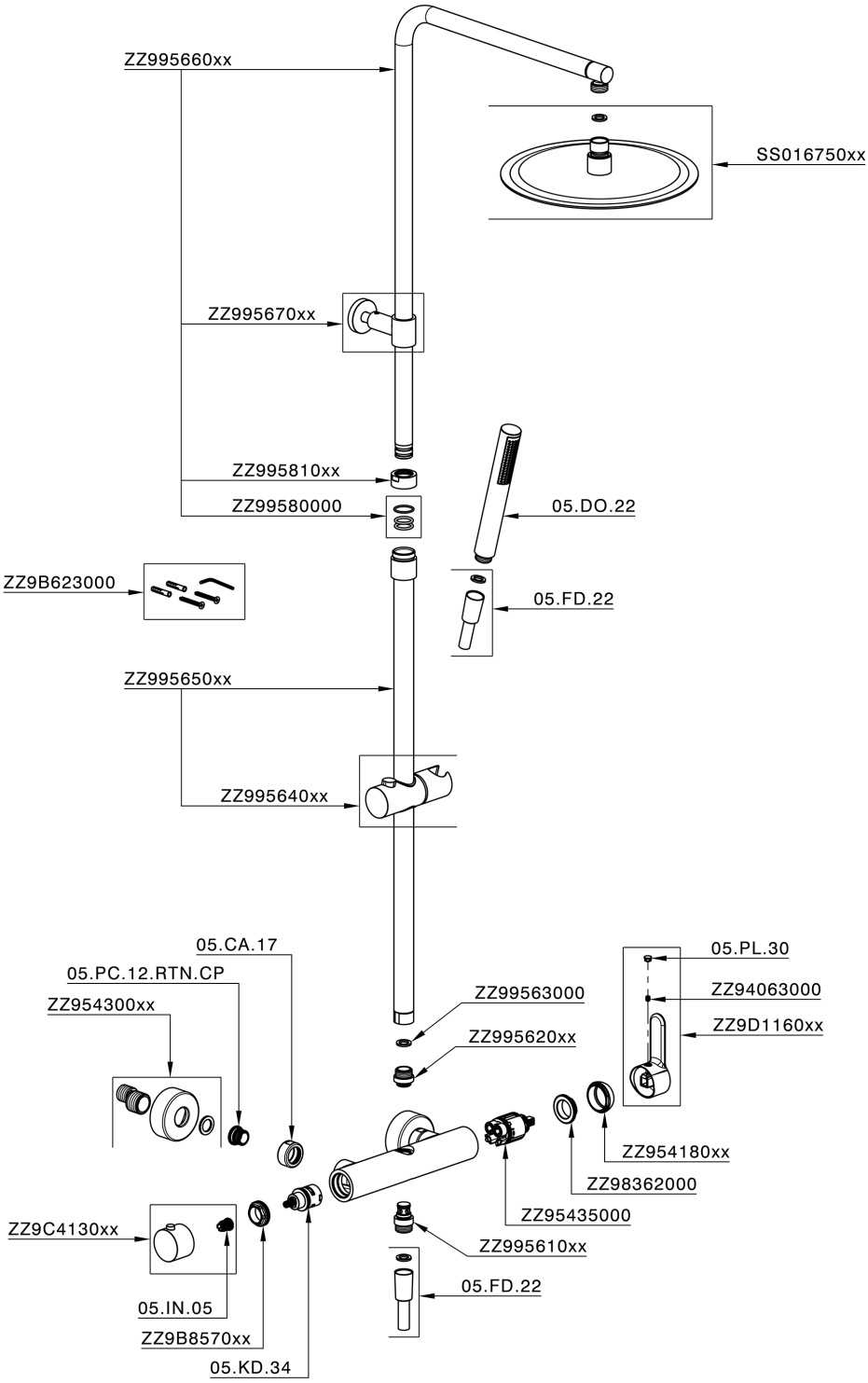

C2004032 https://www.cisal.it/colonna-doccia-monocomando-2-funzioni-colonne-doccia-c2004032

2025-08-23

© 2021 Cisal. Via Pietro Durio 160 - 28010 - Alzo (NO) - Italia
Mail: cisal@cisal.it, Telefono: (+39) 0322 918111, P.Iva IT02422810032.