Cisal
TEL. (+39) 0322 918111
MAIL. cisal@cisal.it

Colonna scarico vasca erogazione al T.P.. COMPLEMENTI_ZA005710

MODELLO **ZA005710**

Colonna scarico vasca erogazione al T.P..

FINITURE DISPONIBILI

- **21** 21 Cromo
- **26** 26 Vecchio Rame
- **27** 27 Vecchio Bronzo
- **2A** 2A Nichel Satinato Spazzolato

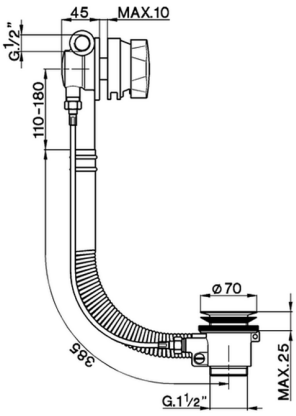

CARATTERISTICHE

© 2021 Cisal. Via Pietro Durio 160 - 28010 - Alzo (NO) - Italia
Mail: cisal@cisal.it, Telefono: (+39) 0322 918111, P.Iva IT02422810032.

Colonna scarico vasca erogazione al T.P.. COMPLEMENTI_ZA005710

cisal

ZA 00571

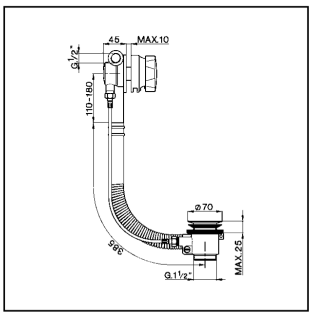

- **Colonna scarico vasca erogazione al T.P.**
- ***Bath drain with overflow***
- **Wannen-Ablaufgarnitur mit Einlauf 1"1/2**
- ***Vidage de baignoire avec trop plein***

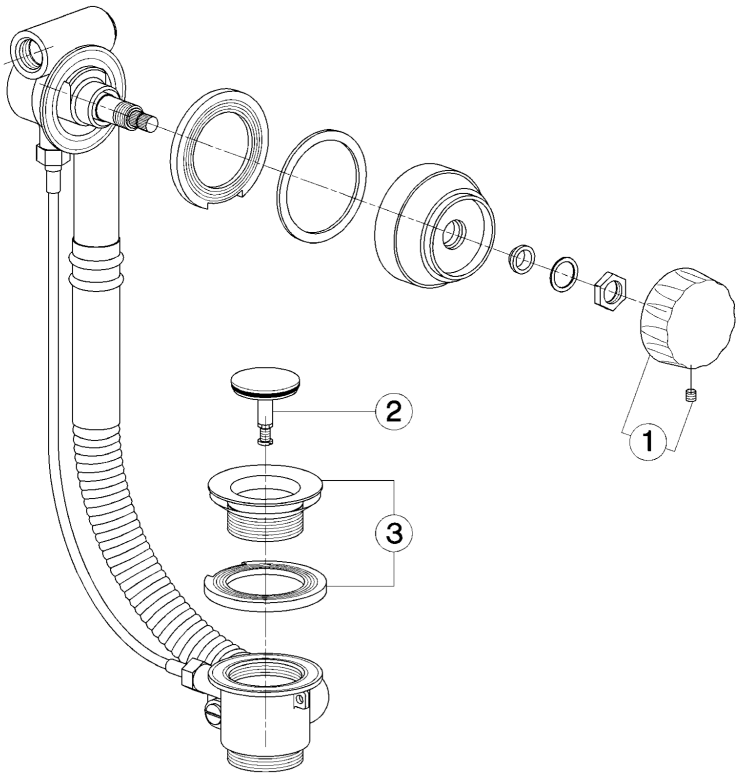

NR.	DESCRIZIONE *DESCRIPTION* BESCHREIBUNG *DÉSCRIPTION*	N. CODICE *CODE NO.* WERKSNR. *NR. CODE*
1	Maniglia colonna scarico vasca t.p. *Handle* Griff f/Ablaufgarnitur *Croisillon*	**ZZ 92791 0**
2	Tappo completo colonna scarico vasca *Plug for bath drain* Stopfen f/Ablaufg. kpl *Bonde - vidage baignoire*	**ZZ 92794 0**
3	Piletta completa per colonna scarico vasca *Waste for bath drain* Ablauf f/Ablaufgarnitur *Crépine pour baignoire*	**ZZ 92795 0**

NR.	DESCRIZIONE *DESCRIPTION* BESCHREIBUNG *DÉSCRIPTION*	N. CODICE *CODE NO.* WERKSNR. *NR. CODE*

NR.	DESCRIZIONE *DESCRIPTION* BESCHREIBUNG *DÉSCRIPTION*	N. CODICE *CODE NO.* WERKSNR. *NR. CODE*

ZA.9

© 2021 Cisal. Via Pietro Durio 160 - 28010 - Alzo (NO) - Italia
Mail: cisal@cisal.it, Telefono: (+39) 0322 918111, P.Iva IT02422810032.