Miscelatore termostatico vasca completo ALMA_A3D21010

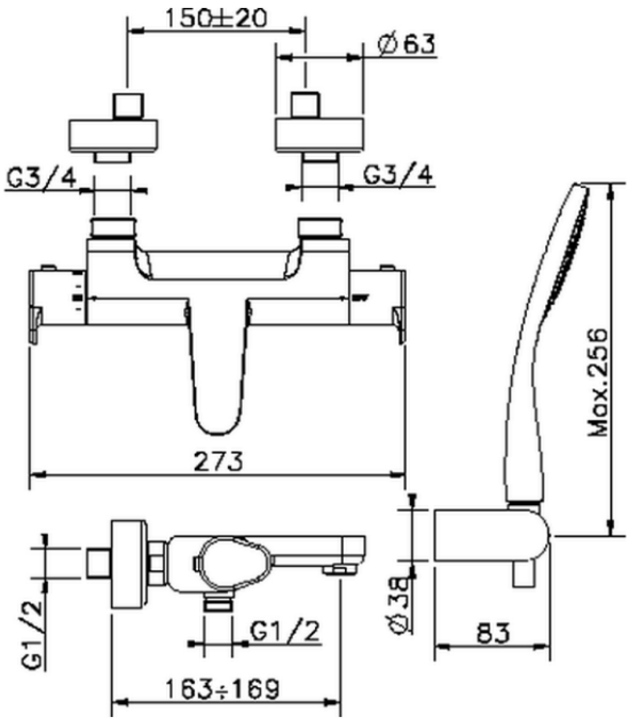

A3D21010

https://www.cisal.it/miscelatore-termostatico-vasca-completo-alma-a3d21010

2026-11-25

© 2021 Cisal. Via Pietro Durio 160 - 28010 - Alzo (NO) - Italia
Mail: cisal@cisal.it, Telefono: (+39) 0322 918111, P.Iva IT02422810032.