Cisal
TEL. (+39) 0322 918111
MAIL. cisal@cisal.it

# Miscelatore termostatico vasca completo ALMA_A3D21010



MODELLO **A3D21010**

Miscelatore termostatico vasca completo,supporto doccetta snodato murale,doccetta monogetto D.100 mm in ABS,flessibile liscio SILVERFLEX 150 cm

## FINITURE DISPONIBILI

**21** 21 Cromo

**2F** 2F Nichel Spazzolato

**40** 40 Nero Opaco

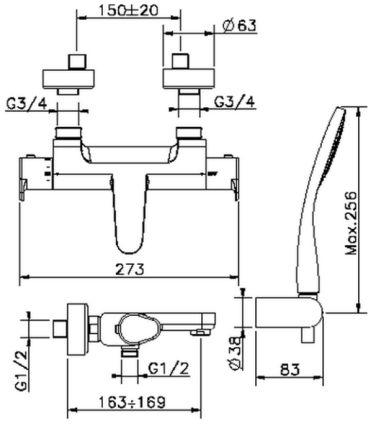


## CARATTERISTICHE

Ricambio Cartuccia **22.04A.AR - ZZ97279004**

**Cartuccia Termostatica Argo 2 (filtro lungo)**

### DeviaStop

La tecnologia Devia Stop di Cisal consente con un semplice movimento rotativo di gestire la portata dell'acqua e di scegliere la modalità d'erogazione (soffione, doccetta a mano).

### SafeTouch

Il sistema SafeTouch Cisal mantiene il corpo del miscelatore freddo al tatto durante il funzionamento.

### Termostatico

Il Termostatico Cisal è il tuo personale gestore dell'acqua che ti aiuta a gestire e controllare acqua ed energia senza sprechi.

2026-11-25

© 2021 Cisal. Via Pietro Durio 160 - 28010 - Alzo (NO) - Italia
Mail: cisal@cisal.it, Telefono: (+39) 0322 918111, P.Iva IT02422810032.