Cisal
TEL. (+39) 0322 918111
MAIL. cisal@cisal.it

Completo doccia duplex con presa acqua ARCANA COMPLEMENTI_AR003040

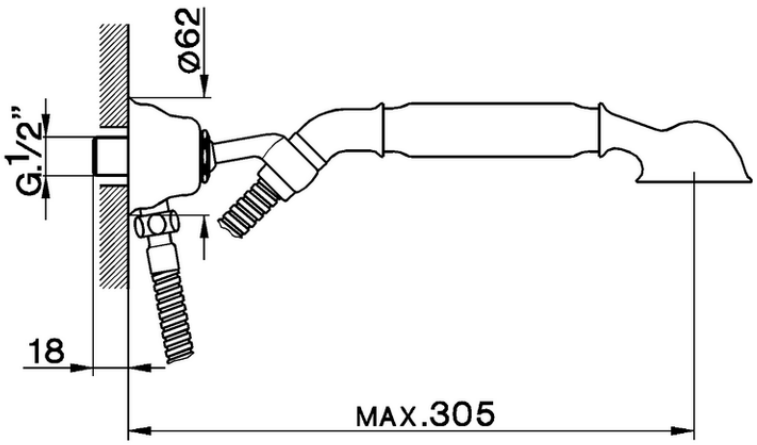

AR003040 https://www.cisal.it/completo-doccia-duplex-con-presa-acqua-arcana-complementi-ar003040

2026-11-24

© 2021 Cisal. Via Pietro Durio 160 - 28010 - Alzo (NO) - Italia
Mail: cisal@cisal.it, Telefono: (+39) 0322 918111, P.Iva IT02422810032.