Cisal
TEL. (+39) 0322 918111
MAIL. cisal@cisal.it

Miscelatore termostatico vasca completo LINEAVIVA_LVD21010

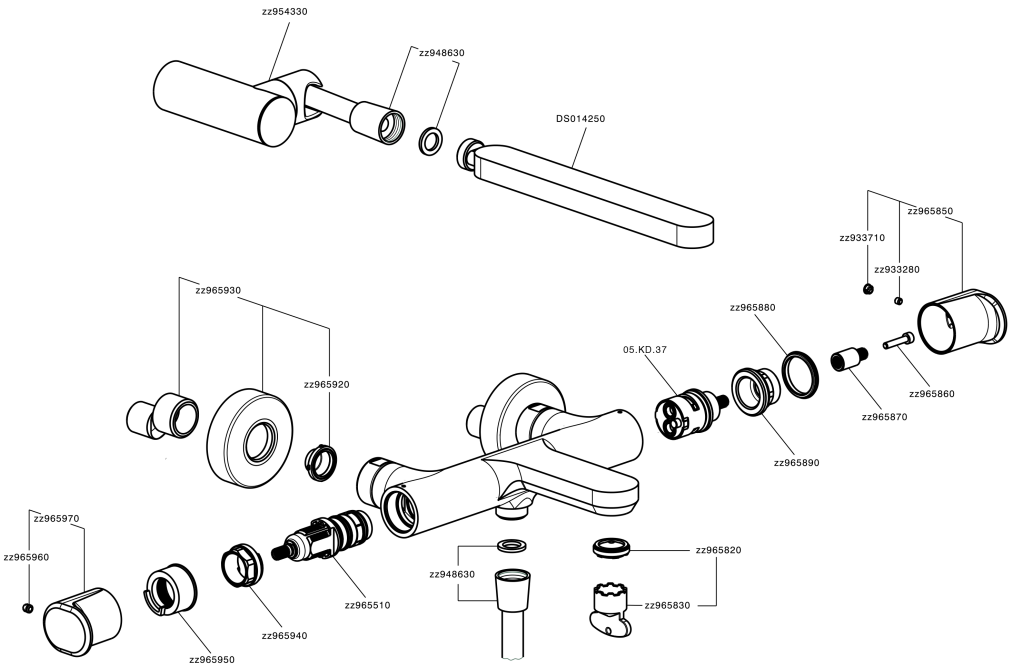

LVD21010 https://www.cisal.it/miscelatore-termostatico-vasca-completo-lineaviva-lvd21010

2026-02-13

© 2021 Cisal. Via Pietro Durio 160 - 28010 - Alzo (NO) - Italia
Mail: cisal@cisal.it, Telefono: (+39) 0322 918111, P.Iva IT02422810032.