Cisal
TEL. (+39) 0322 918111
MAIL. cisal@cisal.it

Miscelatore monocomando bordo vasca 2 fori ARCANA EMPRESS_EM001290

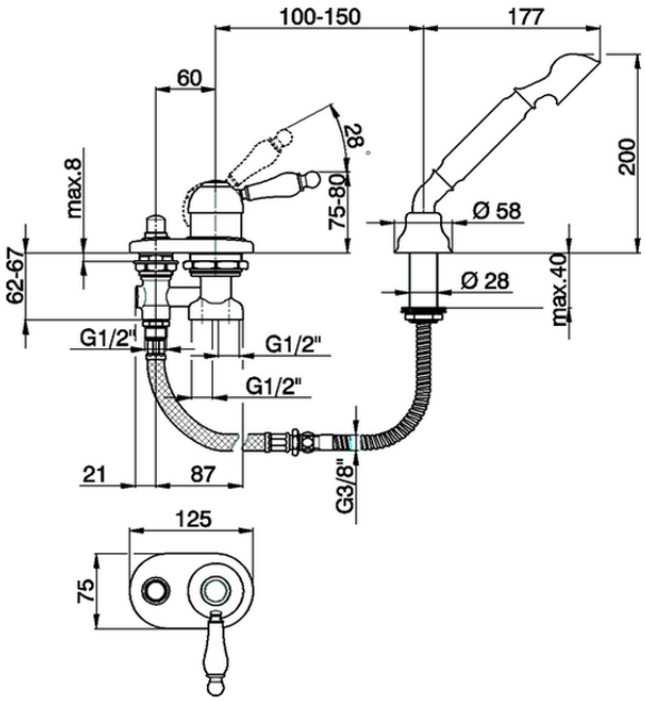

EM001290 https://www.cisal.it/miscelatore-monocomando-bordo-vasca-2-fori-arcana-empress-em001290

2026-05-30

© 2021 Cisal. Via Pietro Durio 160 - 28010 - Alzo (NO) - Italia
Mail: cisal@cisal.it, Telefono: (+39) 0322 918111, P.Iva IT02422810032.