Cisal
TEL. (+39) 0322 918111
MAIL. cisal@cisal.it

Scaldasalviette fisso componibile Ø32 mm ACCESSORI BAGNO_ZA004940

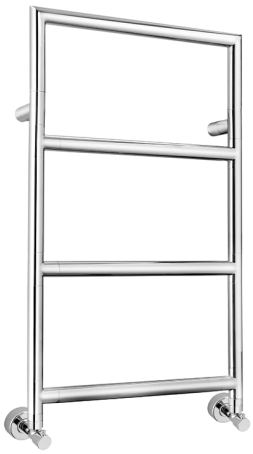

MODELLO **ZA004940**

Scaldasalviette fisso componibile Ø32 mm,con arco superiore quadro,raccordo 1/2 M con eccentrico,Ottone

FINITURE DISPONIBILI

21 21 Cromo

CARATTERISTICHE

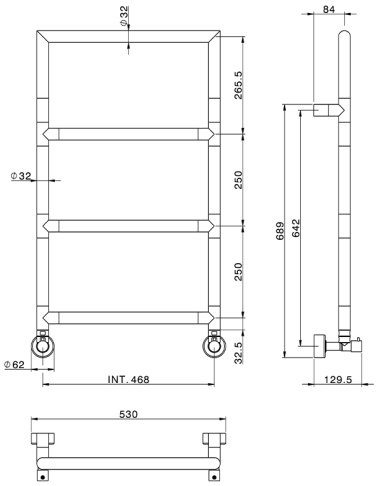

2025-08-02

© 2021 Cisal. Via Pietro Durio 160 - 28010 - Alzo (NO) - Italia
Mail: cisal@cisal.it, Telefono: (+39) 0322 918111, P.Iva IT02422810032.