Miscelatore monocomando lavabo medio MARBLE X32_X5001504

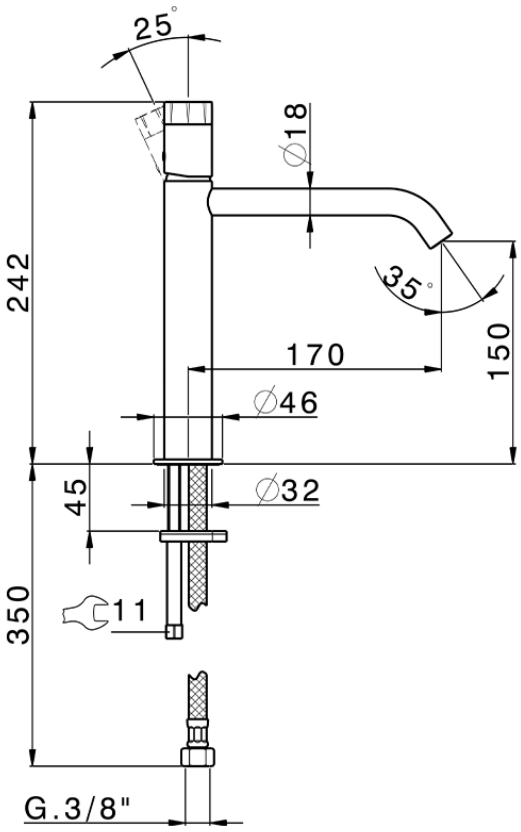

X5001504 https://www.cisal.it/miscelatore-monocomando-lavabo-medio-marble-x32-x5001504

2026-11-24

© 2021 Cisal. Via Pietro Durio 160 - 28010 - Alzo (NO) - Italia
Mail: cisal@cisal.it, Telefono: (+39) 0322 918111, P.Iva IT02422810032.