Cisal
TEL. (+39) 0322 918111
MAIL. cisal@cisal.it

# Miscelatore monocomando lavabo medio MARBLE X32_X5001504



MODELLO **X5001504**

Miscelatore monocomando lavabo medio,senza scarico automatico,flex inox G.3/8",con leva marmo,Inox AISI 316L

## FINITURE DISPONIBILI



**5X** 5X Inox Spazzolato/Marmo Nero Marquina

## CARATTERISTICHE

Ricambio Cartuccia **ZZ96550000**

**Cartuccia Monocomando 25 mm**

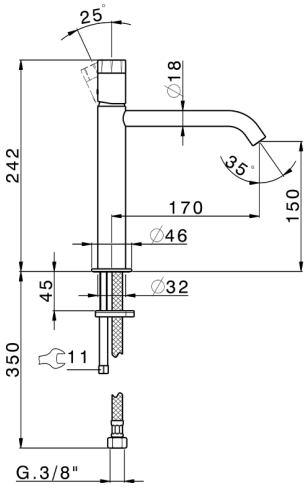


© 2021 Cisal. Via Pietro Durio 160 - 28010 - Alzo (NO) - Italia
Mail: cisal@cisal.it, Telefono: (+39) 0322 918111, P.Iva IT02422810032.

Cisal
TEL. (+39) 0322 918111
MAIL. cisal@cisal.it

# Miscelatore monocomando lavabo medio MARBLE X32_X5001504

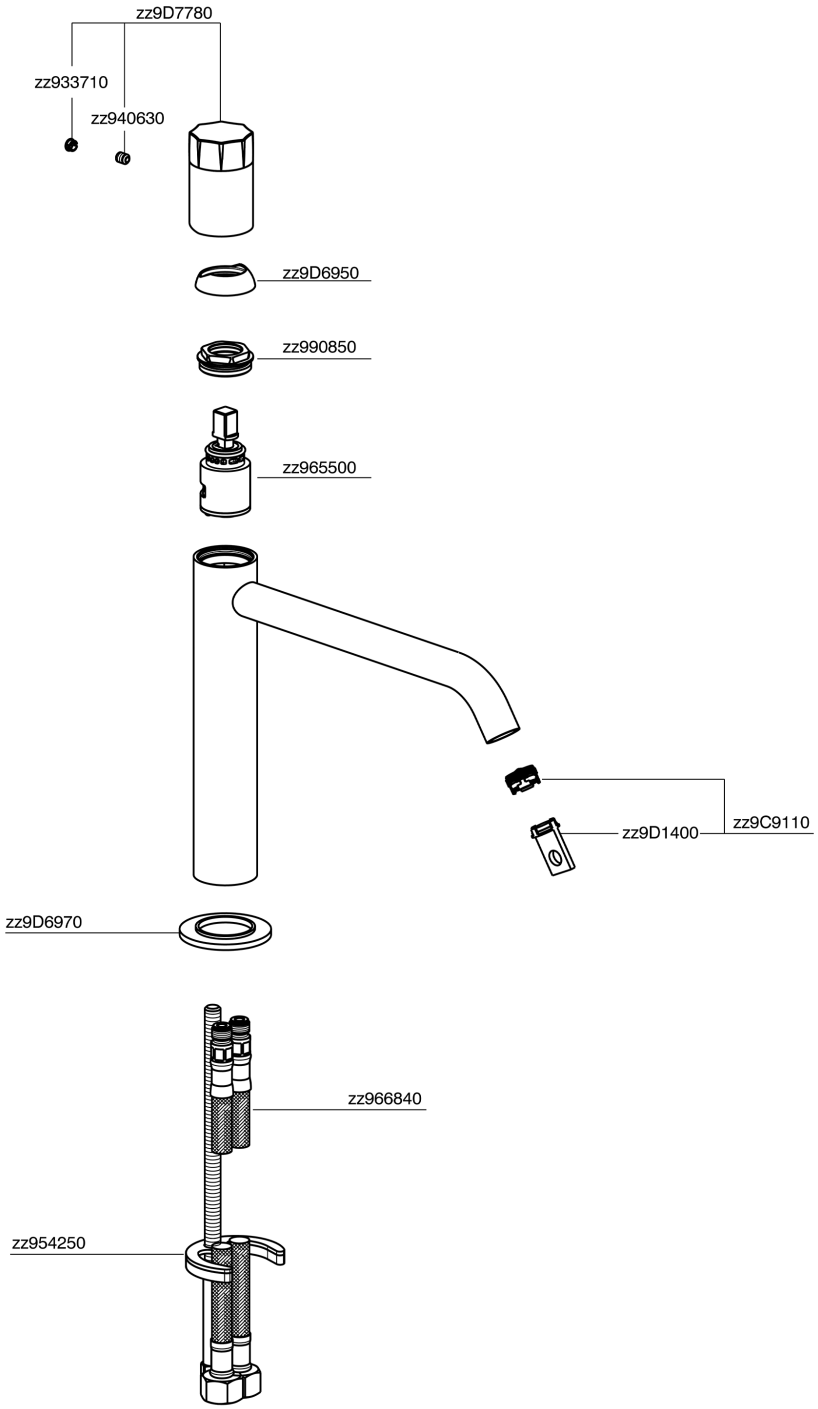


X5001504 https://www.cisal.it/miscelatore-monocomando-lavabo-medio-marble-x32-x5001504

2026-11-24

© 2021 Cisal. Via Pietro Durio 160 - 28010 - Alzo (NO) - Italia
Mail: cisal@cisal.it, Telefono: (+39) 0322 918111, P.Iva IT02422810032.