Cisal
TEL. (+39) 0322 918111
MAIL. cisal@cisal.it

Porta bicchiere XION_XI090501



MODELLO **XI090501**

Porta bicchiere,a muro bicchiere in vetro,Inox AISI 304

FINITURE DISPONIBILI

D1 D1 Inox Spazzolato

CARATTERISTICHE

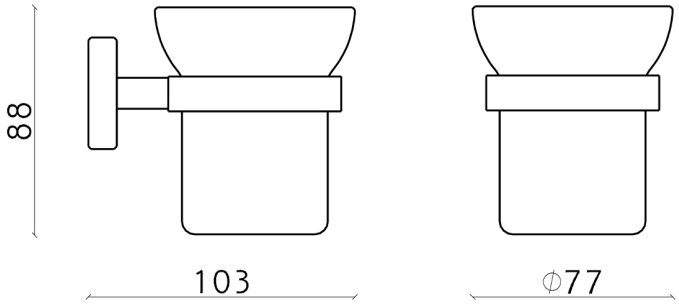

2026-11-23

© 2021 Cisal. Via Pietro Durio 160 - 28010 - Alzo (NO) - Italia
Mail: cisal@cisal.it, Telefono: (+39) 0322 918111, P.Iva IT02422810032.