Cisal
TEL. (+39) 0322 918111
MAIL. cisal@cisal.it

Miscelatore termostatico doccia HI-RISE_RIT01010

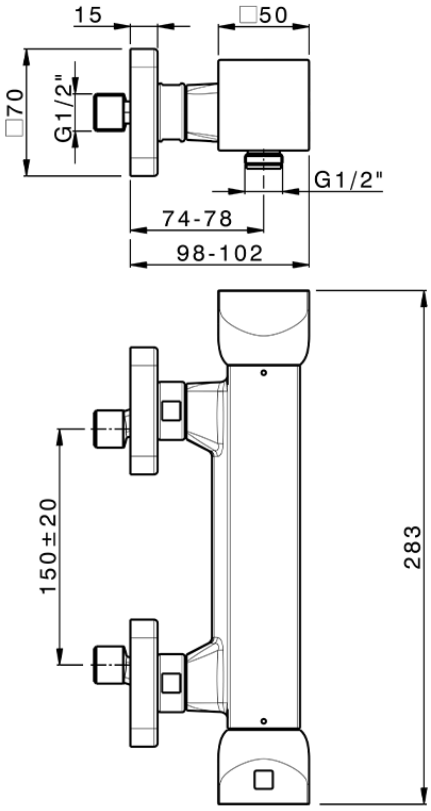

RIT01010

https://www.cisal.it/miscelatore-termostatico-doccia-hi-rise-rit01010

2026-03-11

© 2021 Cisal. Via Pietro Durio 160 - 28010 - Alzo (NO) - Italia
Mail: cisal@cisal.it, Telefono: (+39) 0322 918111, P.Iva IT02422810032.