Cisal
TEL. (+39) 0322 918111
MAIL. cisal@cisal.it

Miscelatore vasca colonne pavimento GRACE_GS004200



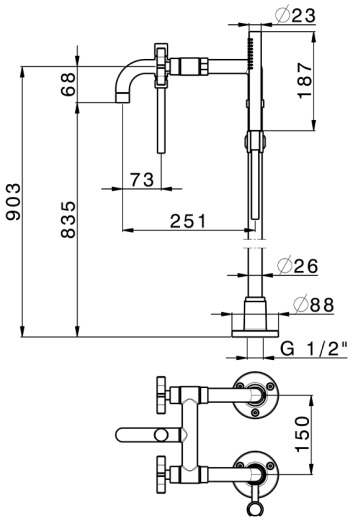

MODELLO **GS004200**

Miscelatore vasca colonne pavimento,doccetta monogetto su supporto su colonna,doccetta monogetto D.22,5 mm in Ottone,flessibile liscio SUPREME 150 cm

FINITURE DISPONIBILI

21 21 Cromo

2F 2F Nichel Spazzolato

2W 2W Oro Spazzolato

5H 5H Dark Brass Brushed

5L 5L Black Titanium Spazzolato

6T 6T Cromo/Nero Opaco

CARATTERISTICHE

2026-11-24

© 2021 Cisal. Via Pietro Durio 160 - 28010 - Alzo (NO) - Italia
Mail: cisal@cisal.it, Telefono: (+39) 0322 918111, P.Iva IT02422810032.