Parte esterna termostatico vasca incasso DUO SINCRONIA_I30G4200

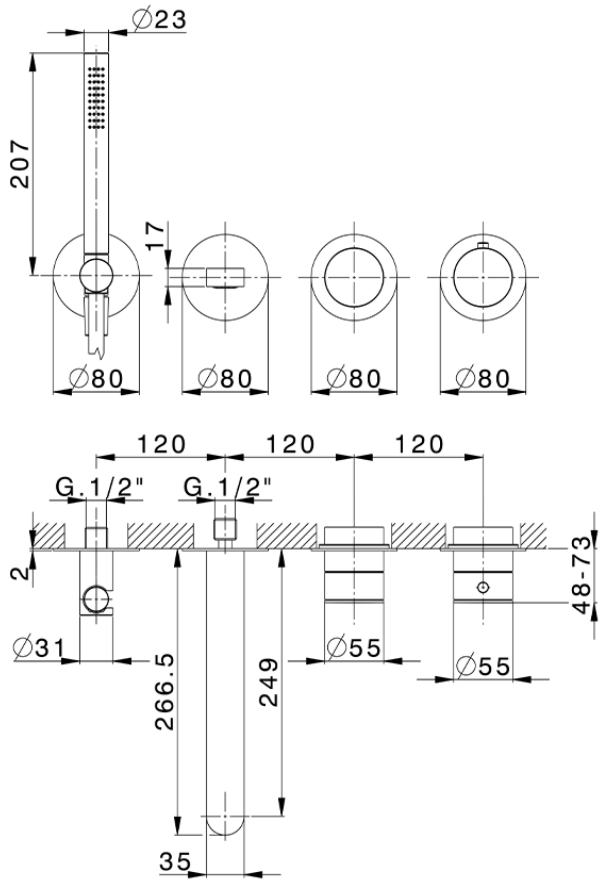

I30G4200 https://www.cisal.it/parte-esterna-termostatico-vasca-incasso-duo-sincronia-i30g4200

2026-11-25

© 2021 Cisal. Via Pietro Durio 160 - 28010 - Alzo (NO) - Italia
Mail: cisal@cisal.it, Telefono: (+39) 0322 918111, P.Iva IT02422810032.