Cisal
TEL. (+39) 0322 918111
MAIL. cisal@cisal.it

Miscelatore monocomando lavello docc. estraibile KITCHEN_EU002570



MODELLO **EU002570**

Miscelatore monocomando lavello docc.estraibile,bocca girevole,doccetta 2 getti,flex Ottone 150 cm

FINITURE DISPONIBILI

21 21 Cromo

CARATTERISTICHE

Ricambio Cartuccia **ZZ95274000**

Cartuccia Monocomando 40 mm

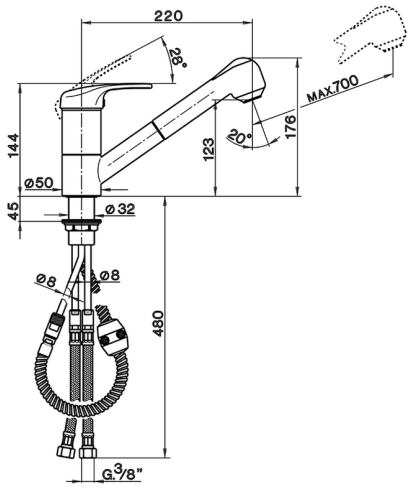

© 2021 Cisal. Via Pietro Durio 160 - 28010 - Alzo (NO) - Italia
Mail: cisal@cisal.it, Telefono: (+39) 0322 918111, P.Iva IT02422810032.

Miscelatore monocomando lavello docc. estraibile KITCHEN_EU002570

cisal

EU 00257

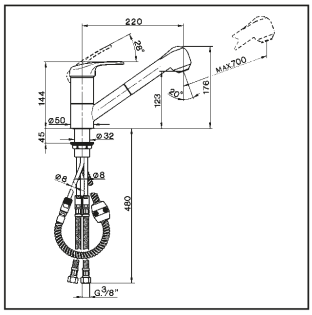

- **Monocomando lavello**
- ***Single lever sink mixer***
- **Einhand-Spültischbatterie**
- ***Mitigeur évier***

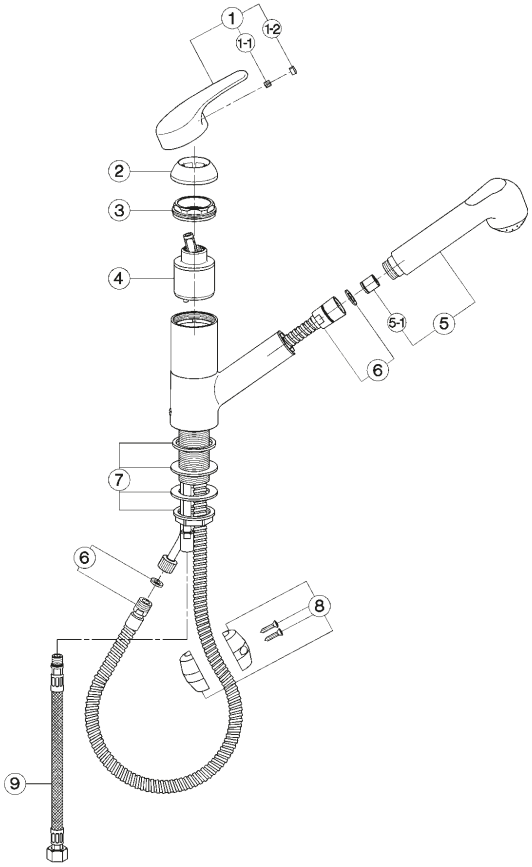

bar	PORTATA GETTO AERATO * *AIRSPRAY FLOW RATE* DURCHFLUSS LUFTSTRAHL *DÉBIT JET MOUSSANT* l/min.	PORTATA GETTO A PIOGGIA *RAINSPRAY FLOW RATE* DURCHFLUSS REGENSTRAHL *DÉBIT JET PLUIE* l/min.
0.5	4.5	4
1	6.5	6
2	10	9
3	12	11
4	14	13.5
5	16	15

* con resistenza silenziosa della classe di portata B (25.2 l/min. a 3 bar)
with hydraulic resistance of flow rate class B (25.2 l/min. at 3 bar)
mit geräuscharmen Widerstand der Durchflussklasse B (25.2 l/min. bei 3 bar)
avec aérateur classe B (25.2 l/min. à 3 bar)

NR.	DESCRIZIONE *DESCRIPTION* BESCHREIBUNG *DÉSCRIPTION*	N. CODICE *CODE NO.* WERKSNR. *NR. CODE*
1	Leva monocomando "EU" *Lever "EU"* Hebel "EU" *Levier "EU"*	**ZZ 92857 0**
1-1	Grano punta piana inox M.6x6 *Screw-stainless steel M.6x6* Madenschraube M.6x6 *Vis spéciale inox M.6x6*	**ZZ 92645 0**
1-2	Placchetta per leva *Cap for lever* Abdeckkappe f/Hebel *Plaquette levier*	**ZZ 92710 0**
2	Copricartuccia con ideogrammi *Escutcheon cartridge with ideogram* Abdeckkappe mit Ideogramm *Couvre-cartouche avec idéogramme*	**ZZ 92716 0**
3	Calotta bloccaggio cartuccia piccola *Nut for mixing valve-small* Mutter f/Kartusche *Ecrou pour cartouche*	**ZZ 92603 0**
4	Cartuccia monocomando *Mixing valve* Kartusche *Cartouche mitigeurs*	**ZZ 95273 0**
5	Doccia estraibile per monocomando *Handspray* Herausziehbare Brause *Douchette extr.mitigeur*	**ZZ 92969 0**
5-1	Valvola anti-ritorno Ø14 per doccia *Back-flow valve Ø14* Durchflussverhinderer Ø14 *Clapet anti-retour Ø14*	**ZZ 92957 0**
6	Flessibile 150 cm Ø14 1/2"cn x M.15x1 *Flex 150 cm Ø14 1/2"CN x M.15x1* Brauseschlauch 150 cm Ø14 1/2" x M.15x1 *Flex 150 cm Ø14 1/2"cn x M.15x1*	**ZZ 92774 0**
7	Set installazione monoc.doccia estraibile *Installation set single lever* Befestigungsset *Set installation*	**ZZ 92886 0**
8	Peso piombo completo *Lead weight* Bleigewicht kpl *Poids en plomb*	**ZZ 92775 0**
9	Flessibile M.11x1 3/8"F L.365 *Flex M.11x1 3/8" L.365* Anschlussschlauch M.11x1 3/8" L.365 *Flex M.11x1 3/8" L.365*	**ZZ 92842 0**

EU.19

© 2021 Cisal. Via Pietro Durio 160 - 28010 - Alzo (NO) - Italia
Mail: cisal@cisal.it, Telefono: (+39) 0322 918111, P.Iva IT02422810032.