Cisal
TEL. (+39) 0322 918111
MAIL. cisal@cisal.it

Parte esterna termostatico doccia incasso 1 uscita HI-RISE_RI009300

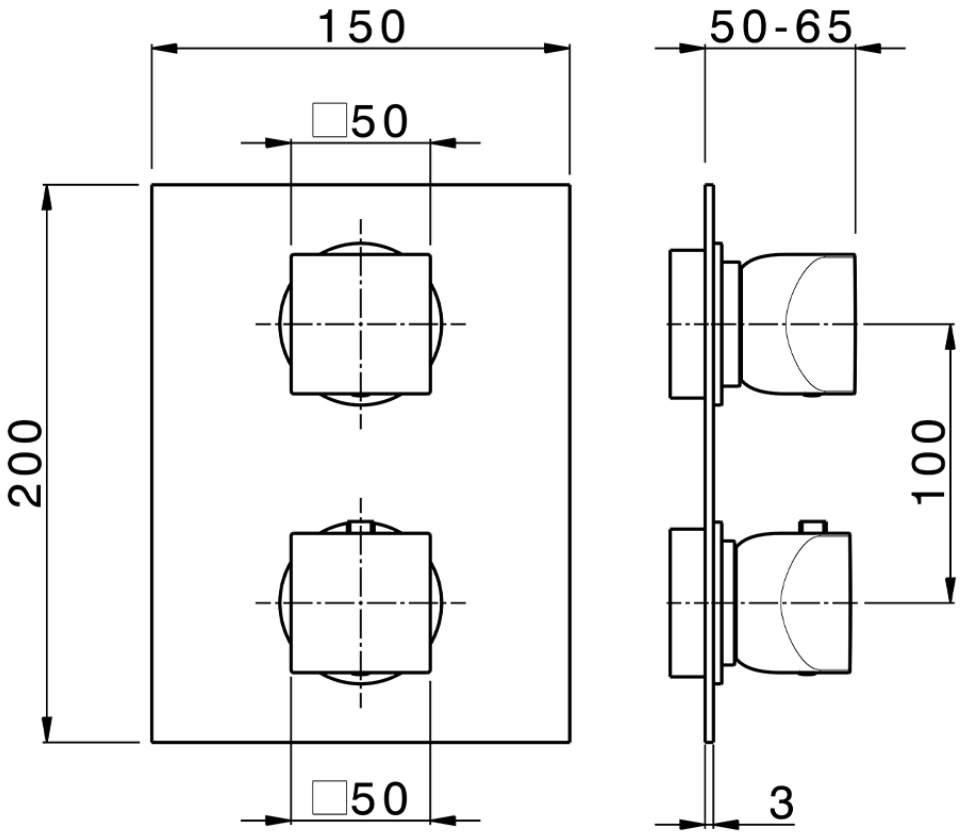

RI009300 https://www.cisal.it/parte-esterna-termostatico-doccia-incasso-1-uscita-hi-rise-ri009300

© 2021 Cisal. Via Pietro Durio 160 - 28010 - Alzo (NO) - Italia
Mail: cisal@cisal.it, Telefono: (+39) 0322 918111, P.Iva IT02422810032.

Cisal
TEL. (+39) 0322 918111
MAIL. cisal@cisal.it

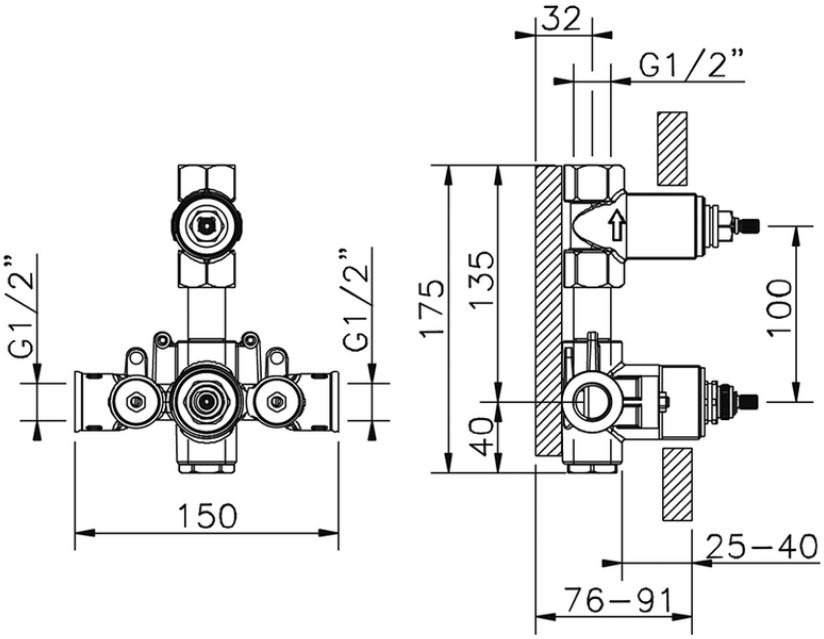

ZA009301 https://www.cisal.it/parte-incasso-termostatico-doccia-1-uscita-incasso-za009301

2026-05-15

© 2021 Cisal. Via Pietro Durio 160 - 28010 - Alzo (NO) - Italia
Mail: cisal@cisal.it, Telefono: (+39) 0322 918111, P.Iva IT02422810032.