Cisal
TEL. (+39) 0322 918111
MAIL. cisal@cisal.it

Completo doccia duplex con presa acqua ARCANA TOSCANA_TS003040

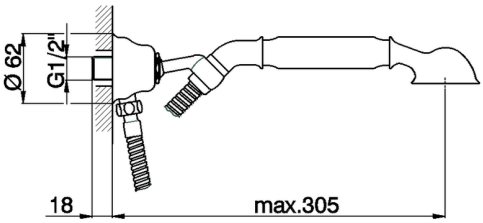

MODELLO **TS003040**

Completo doccia duplex con presa acqua,supporto doccetta snodato murale,doccetta monogetto Toscana,flex Ottone 120 cm

FINITURE DISPONIBILI

21 21 Cromo

24 24 Oro

26 26 Vecchio Rame

27 27 Vecchio Bronzo

2A 2A Nichel Satinato Spazzolato

74 74 Cromo/Oro

CARATTERISTICHE

© 2021 Cisal. Via Pietro Durio 160 - 28010 - Alzo (NO) - Italia
Mail: cisal@cisal.it, Telefono: (+39) 0322 918111, P.Iva IT02422810032.

Cisal
TEL. (+39) 0322 918111
MAIL. cisal@cisal.it

Completo doccia duplex con presa acqua ARCANA TOSCANA_TS003040

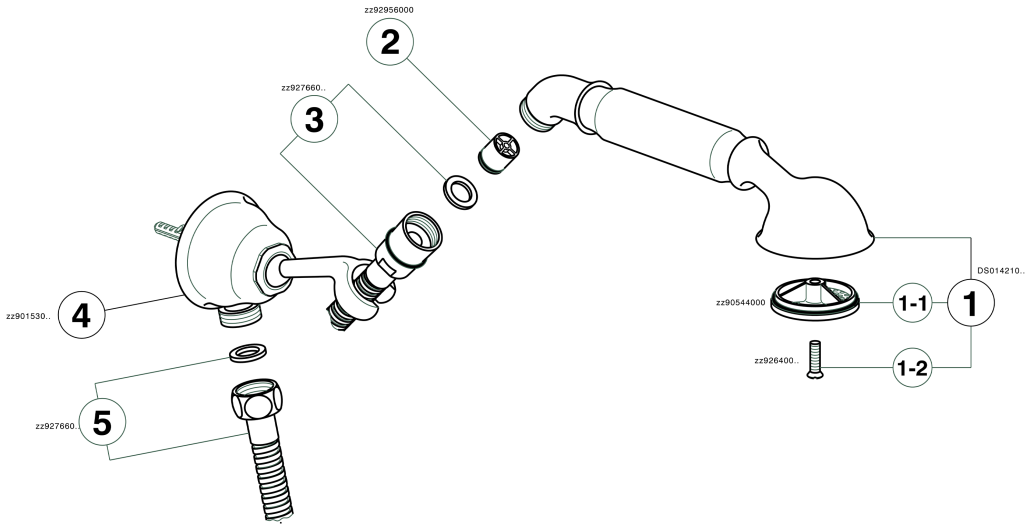

TS003040 https://www.cisal.it/completo-doccia-duplex-con-presa-acqua-arcana-toscana-ts003040

2025-08-20

© 2021 Cisal. Via Pietro Durio 160 - 28010 - Alzo (NO) - Italia
Mail: cisal@cisal.it, Telefono: (+39) 0322 918111, P.Iva IT02422810032.