Cisal
TEL. (+39) 0322 918111
MAIL. cisal@cisal.it

# Parte esterna monocomando lavabo a parete VITA_VI005511



MODELLO **VI005511**

Parte esterna monocomando lavabo a parete,senza parte incasso,bocca L.250 mm,per art.Easy-Box ZA002450-ZA025510

## FINITURE DISPONIBILI

**21** 21 Cromo

**2Q** 2Q Black Titanium

**40** 40 Nero Opaco

**4Q** 4Q Bianco Opaco

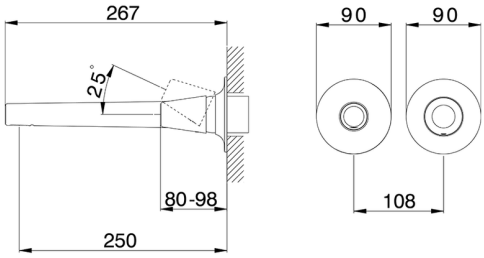


## CARATTERISTICHE

| | |
|---|---|
| Installazione | **Incasso** |
| Parti Incasso necessarie | **ZA002450** |

© 2021 Cisal. Via Pietro Durio 160 - 28010 - Alzo (NO) - Italia
Mail: cisal@cisal.it, Telefono: (+39) 0322 918111, P.Iva IT02422810032.

# Parte esterna monocomando lavabo a parete VITA_VI005511

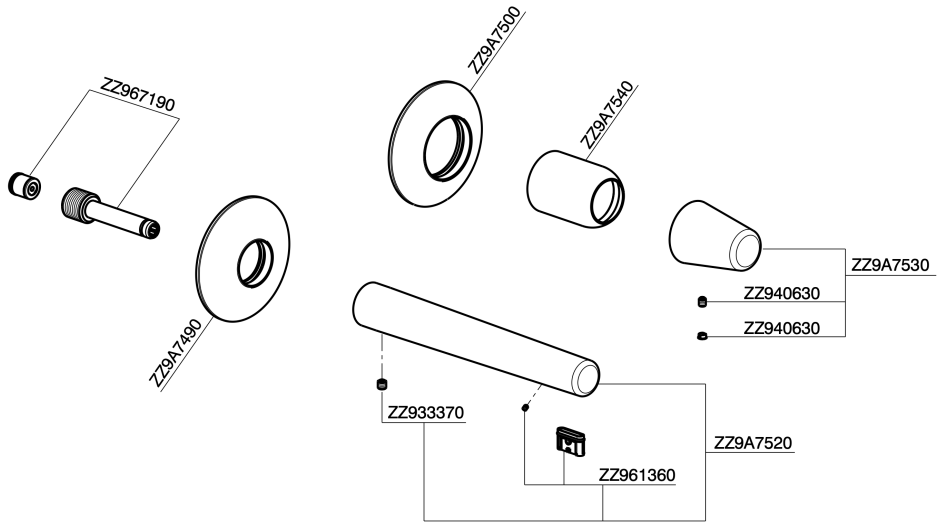


VI005511 https://www.cisal.it/parte-esterna-monocomando-lavabo-a-parete-vita-vi005511

2026-11-24

© 2021 Cisal. Via Pietro Durio 160 - 28010 - Alzo (NO) - Italia
Mail: cisal@cisal.it, Telefono: (+39) 0322 918111, P.Iva IT02422810032.